產品數據表

NBR系列

輪徑 × 輪寬 300 x 76mm

EAN

YJ-12040412306301



圖片可能與原始產品有所落差

由高品質的彈性橡膠製成
具有極佳的操作舒適性，優秀的地板保護作用及避震功能
具有優異的抗化學、溶劑及侵蝕的特性
適用於工業用輪及重型輪
橡膠 黑色 輪面弧形

內仁：铸铁芯
外包：橡膠
軸承：—

產品說明僅供參考一切以實體產品為主

產品詳細規格

◉ 公制 ○ 英制

輪徑(D)	300mm
輪寬(T2)	76mm
輪子軸承	無軸承
軸承孔孔徑(d)(含軸承/中管)	—
軸承孔孔徑(S)(未含軸承/中管)	62mm
軸承孔深度(t)	24.5mm
軸心中寬(T1)	74mm
輪面硬度	85±5° Shore A
荷重(動態)	550kgs
荷重(靜態)	825kgs
溫度	-20°C to +80°C
導電	否
抗靜電	否
輪子重量	9.68kgs
測試標準	ISO22883

優勢簡覽

滾動順暢	● ● ● ○ ○
靜音表現	● ● ● ● ○
保護地板	● ● ● ● ○

單輪外觀尺寸2D圖檔

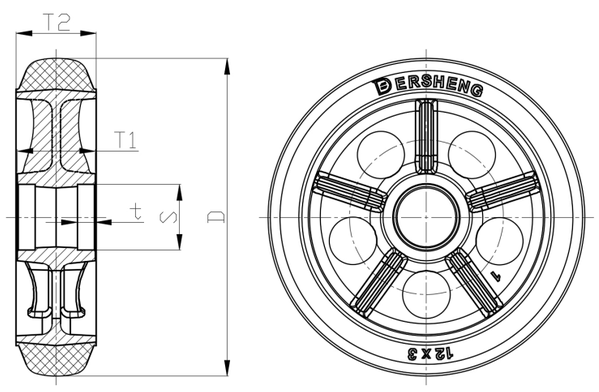

* 對公制和英制規格之間有任何偏差疑慮，請以公制規格為主。

© 版權所有 2026 得胜工好輪 www.dersheng.com