Bảng dữ liệu sản phẩm

1127 H-3 Series

Bánh PPP (Trắng Đen) Đường kính bánh × Chiều rộng bánh 50×23mm

EAN

YJ-W11270200291014

Bánh xe cố định với đế dập liền khối và lỗ theo tiêu chuẩn Châu Âu.
Hoàn thiện mạ kẽm, lắp đế.
Lõi bánh xe và gai bánh xe bằng polypropylen.
Hoàn thiện màu trắng và đen. Vòng bi bánh xe: vòng bi bi chính xác.

Mặt bánh xe: PP polypropylene
Lõi bánh xe: PP polypropylene

Mô tả sản phẩm chỉ mang tính chất tham khảo. Sản phẩm thực tế sẽ được ưu tiên.

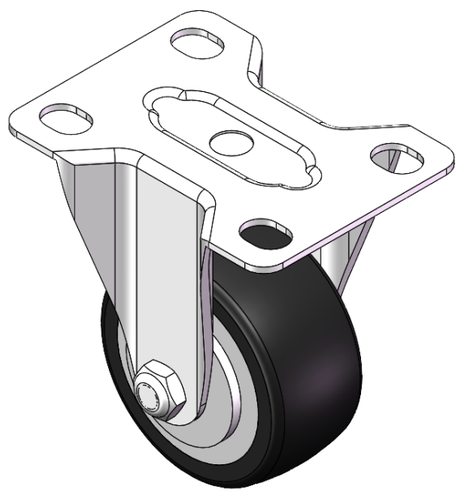

Hình ảnh có thể khác với sản phẩm gốc

Quy cách chi tiết sản phẩm

◉ đơn vị mét ○ đế quốc

Đường kính bánh xe	50mm
Chiều rộng bánh xe	23mm
vòng bi bánh xe	Bánh xe trang bị vòng bi bi
Quy cách tấm lắp	70 x 53mm
khoảng cách các lỗ trên tấm nền	52 x 35mm
Khoảng cách các lỗ lắp	10.7 x 8.1mm
Tổng chiều cao	73mm
Độ cứng	65±5° Shore D
Tải trọng (động)	50kgs
Tải trọng (tĩnh)	75kgs
Nhiệt độ	-10°C to +60°C
Càng bánh xe	Cố định
Thép không gỉ	N/A
Dẫn điện	N/A
Chống tĩnh điện	N/A
Trọng lượng bánh xe đẩy	0.15kgs
Tiêu chuẩn kiểm nghiệm	ISO22883

Tổng quan ưu điểm

Độ di chuyển mượt mà	● ● ● ● ●
Chế độ im lặng	● ● ● ○ ○
Bảo vệ mặt sàn	● ● ● ○ ○

Bản vẽ 2D kích thước bánh xe đẩy

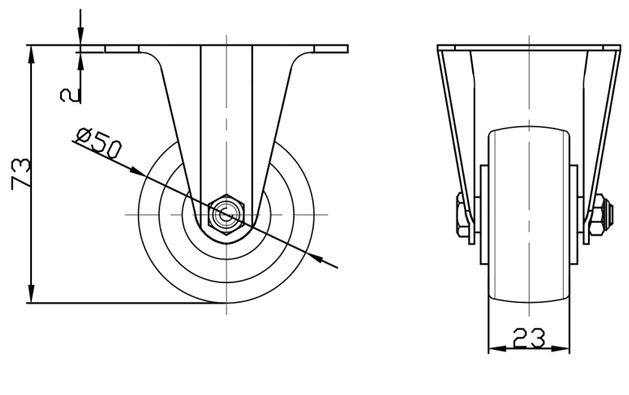

Bản vẽ 2D kích thước tấm lắp

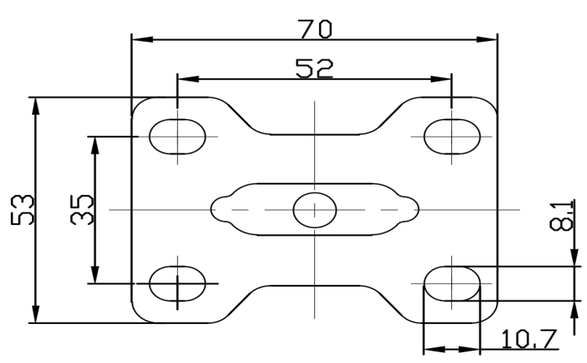

* Nếu có bất kỳ sai lệch nào giữa thông số hệ mét và thông số hệ inch, vui lòng tham khảo thông số hệ mét

© Bản quyền thuộc về 2025 DershengInternational www.dersheng.com