Bảng dữ liệu sản phẩm

1127 H-3 Series

Bánh PPP (Trắng Đen) Đường kính bánh × Chiều rộng bánh 50×23mm

EAN

YJ-W11270200294014

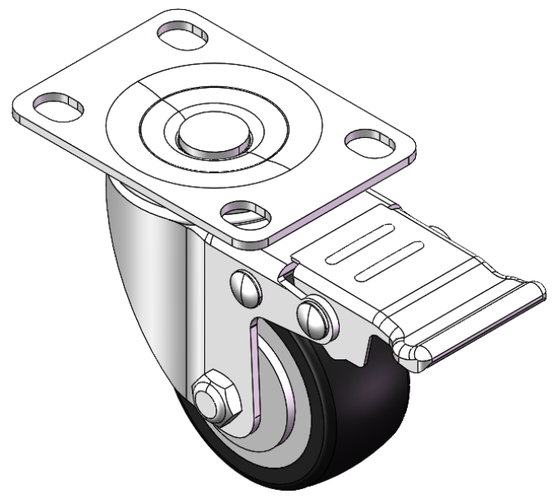

Hình ảnh có thể khác với sản phẩm gốc

Bánh xe có phanh kép và hệ thống khóa. Đế bánh xe có chân đinh tán, dập và lỗ cao cấp.
Mạ điện bề mặt, lắp đế bánh xe.
Lõi bánh xe và gai bánh xe bằng polypropylen.
Trắng và đen. Vòng bi bánh xe với vòng bi bi chính xác.

Mặt bánh xe: PP polypropylene

Lõi bánh xe: PP polypropylene

Mô tả sản phẩm chỉ mang tính chất tham khảo. Sản phẩm thực tế sẽ được ưu tiên.

Quy cách chi tiết sản phẩm

◉ đơn vị mét ○ đế quốc

Đường kính bánh xe	50mm
Chiều rộng bánh xe	23mm
vòng bi bánh xe	Bánh xe trang bị vòng bi bi
Quy cách tấm lắp	69 x 49mm
khoảng cách các lỗ trên tấm nền	52 x 35mm
Khoảng cách các lỗ lắp	10.7 x 8.1mm
Độ lệch tâm	20mm
Sự can thiệp quay	154mm
Tổng chiều cao	71mm
Bán kính xoay	77mm
Độ cứng	65±5° Shore D
Tải trọng (động)	50kgs
Tải trọng (tĩnh)	75kgs
Nhiệt độ	-10°C to +60°C
Càng bánh xe	Xoay
Thép không gỉ	N/A
Dẫn điện	N/A
Chống tĩnh điện	N/A
Trọng lượng bánh xe đẩy	0.25kgs
Tiêu chuẩn kiểm nghiệm	ISO22883

Tổng quan ưu điểm

Độ di chuyển mượt mà	● ● ● ● ●
Chế độ im lặng	● ● ● ○ ○
Bảo vệ mặt sàn	● ● ● ○ ○

Bản vẽ 2D kích thước bánh xe đẩy

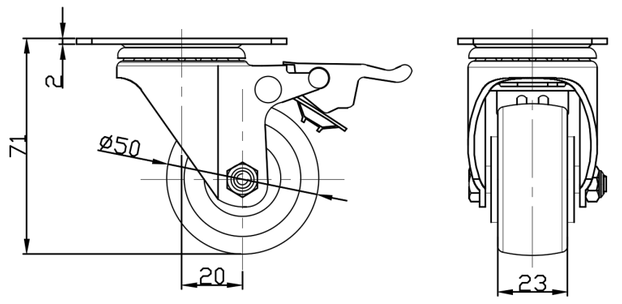

Bản vẽ 2D kích thước tấm lắp

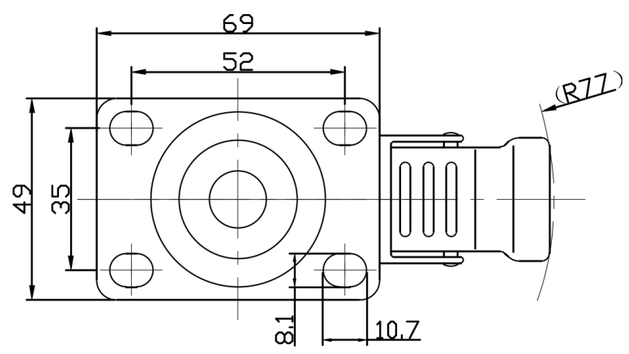

* Nếu có bất kỳ sai lệch nào giữa thông số hệ mét và thông số hệ inch, vui lòng tham khảo thông số hệ mét

© Bản quyền thuộc về 2025 DershengInternational www.dersheng.com