Bảng dữ liệu sản phẩm

1127 H-3 Series

Bánh PPP (Trắng Đen) Đường kính bánh × Chiều rộng bánh 50×23mm

EAN

YJ-W11270200295024

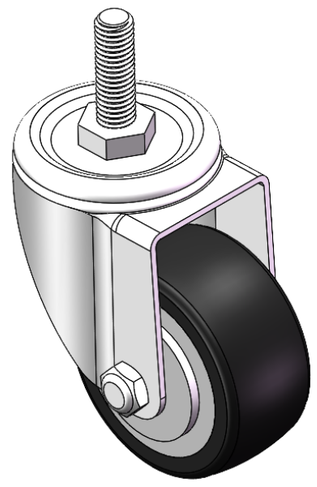

Hình ảnh có thể khác với sản phẩm gốc

Bánh xe xoay, đế dập đinh tán ren—M8-P1.25
Mạ điện bề mặt, lắp ren
Lõi bánh xe và mặt bánh xe bằng polypropylen
Vòng bi bánh xe màu trắng và đen—vòng bi chính xác.

Mặt bánh xe: PP polypropylene
Lõi bánh xe: PP polypropylene

Mô tả sản phẩm chỉ mang tính chất tham khảo. Sản phẩm thực tế sẽ được ưu tiên.

Quy cách chi tiết sản phẩm

◉ đơn vị mét ○ đế quốc

Đường kính bánh xe	50mm
Chiều rộng bánh xe	23mm
vòng bi bánh xe	Bánh xe trang bị vòng bi bi
Thông số kỹ thuật của ren	M8-P1.25
độ dài ren	25mm
Độ lệch tâm	20mm
Sự can thiệp quay	90mm
Tổng chiều cao	73mm
Bán kính xoay	45mm
Độ cứng	65±5° Shore D
Tải trọng (động)	50kgs
Tải trọng (tĩnh)	75kgs
Nhiệt độ	-10°C to +60°C
Càng bánh xe	Xoay
Thép không gỉ	N/A
Dẫn điện	N/A
Chống tĩnh điện	N/A
Trọng lượng bánh xe đẩy	0.18kgs
Tiêu chuẩn kiểm nghiệm	ISO22883

Tổng quan ưu điểm

Độ di chuyển mượt mà	● ● ● ● ●
Chế độ im lặng	● ● ● ○ ○
Bảo vệ mặt sàn	● ● ● ○ ○

Bản vẽ 2D kích thước bánh xe đẩy

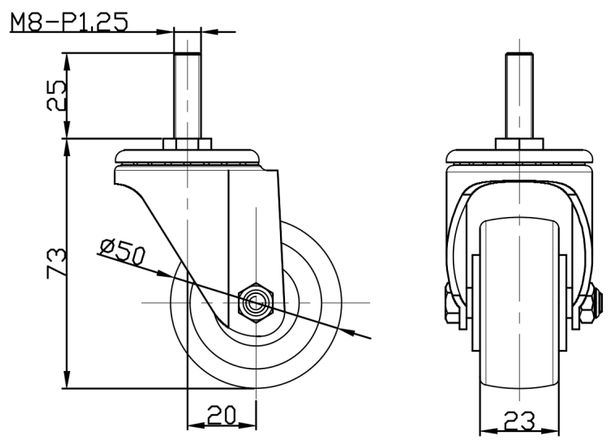

Bản vẽ 2D kích thước trục ren

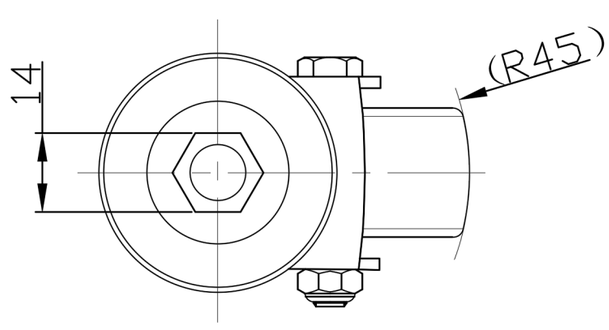

* Nếu có bất kỳ sai lệch nào giữa thông số hệ mét và thông số hệ inch, vui lòng tham khảo thông số hệ mét

© Bản quyền thuộc về 2025 DershengInternational www.dersheng.com