Bảng dữ liệu sản phẩm

1129 Series — BÁNH XE Y TẾ

Bánh xe W hiệu quả toàn diện (Ngọc trai màu xám đậm), đường kính bánh xe × chiều rộng bánh xe là 12

EAN

YJ-X11290500456013

Bánh xe có hệ thống phanh và khóa kép. Chân máy dập đinh tán ren—M16- P2
Bề mặt mạ kẽm, thiết bị lắp ren
Lõi bánh xe bằng polypropylene chống va đập được gia cố, mặt bánh xe bằng chất đàn hồi nhiệt dẻo (TPR)
Pearlite màu xám đen, vòng bi bánh xe – vòng bi bi chính xác.

Mặt bánh xe: Cao su nhiệt dẻo đàn hồi (TPR)

Lõi bánh xe: Được làm bằng polypropylen chống va đập chất lượng cao

Mô tả sản phẩm chỉ mang tính chất tham khảo. Sản phẩm thực tế sẽ được ưu tiên.

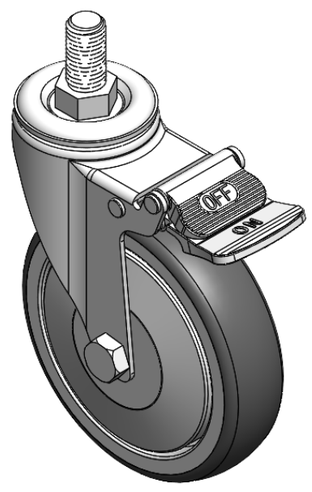

Hình ảnh có thể khác với sản phẩm gốc

Quy cách chi tiết sản phẩm

◉ đơn vị mét ○ đế quốc

Đường kính bánh xe	125mm
Chiều rộng bánh xe	31mm
vòng bi bánh xe	Bánh xe trang bị vòng bi bi
Thông số kỹ thuật của ren	M16-P2
độ dài ren	30mm
Độ lệch tâm	37.5mm
Sự can thiệp quay	210mm
Tổng chiều cao	166mm
Bán kính xoay	105mm
Độ cứng	72±5° Shore A
Tải trọng (động)	147kgs
Tải trọng (tĩnh)	220.5kgs
Nhiệt độ	-20°C to +60°C
Càng bánh xe	Khóa đôi
Thép không gỉ	N/A
Dẫn điện	N/A
Chống tĩnh điện	N/A
Trọng lượng bánh xe đẩy	0.81kgs
Tiêu chuẩn kiểm nghiệm	ISO22883

Tổng quan ưu điểm

Độ di chuyển mượt mà	● ● ● ● ●
Chế độ im lặng	● ● ● ● ●
Bảo vệ mặt sàn	● ● ● ● ●

Bản vẽ 2D kích thước bánh xe đẩy

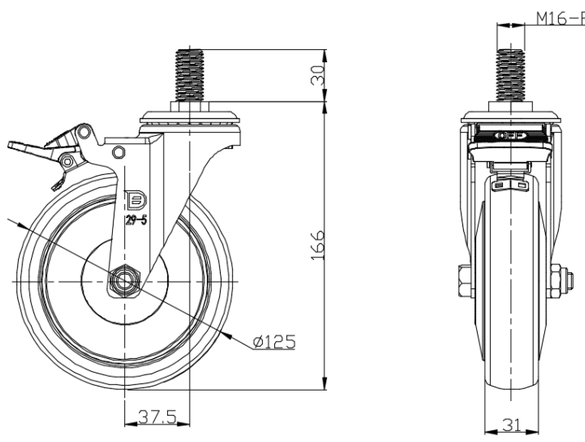

Bản vẽ 2D kích thước trục ren

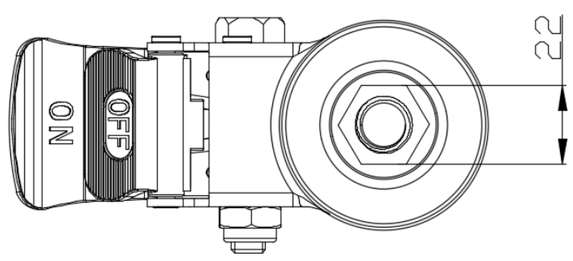

* Nếu có bất kỳ sai lệch nào giữa thông số hệ mét và thông số hệ inch, vui lòng tham khảo thông số hệ mét

© Bản quyền thuộc về 2025 DershengInternational www.dersheng.com